REVO COMPACT BASIC DMX

Der Revo Compact Basic DMX ist ein 10-Watt-IP67-Oberflächenmontagegerät, das aus massivem Aluminium CNC-geschnitten ist. Mit der DMX512 ist das Dimmen schnell. Diese vielseitige Leuchte kann für Fassadenbeleuchtung, Gärten, Landschaften, (Kunst-)Objekte, Akzentbeleuchtung und alle anderen Anwendungen verwendet werden, bei denen eine kompakte Leuchte mit einer überraschend hohen Lichtleistung erforderlich ist. Das nachhaltige Design macht es zukunftssicher; Da alle Teile leicht austauschbar sind, wird der Revo Compact DMX nie veraltet sein.

Kategorien: Revo Series, Aussenraum, Aufbauleuchten

> Specifications

Type	Revo Compact Basic DMX, IP67 outdoor fixture
Colour	Blank or black
Material	Anodized Aluminium
Weight	1300 gram
Swivel	360° horizontal | 270° vertical
Optics	8° | 12° | 30° | 61° | 80° | 12x46°
Light source	High Power LED
Light output	800 lumen
CRI	>80
LED colours	2200K | 2700K | 3000K | 4000K | 5000K | 6500K | amber | blue | red | green
Power consumption	Max. 10 Watt
Power supply	180~264 VAC | 24 VDC
Driver	Driver included | Driver internal
Dimming	Magno dim | DMX512
Connection	Cable with open end
Cable length	200 cm
IP rating	IP 67
Protection class	1
Certifications	CE

Lifetime	50.000 hours
Warranty	3 years
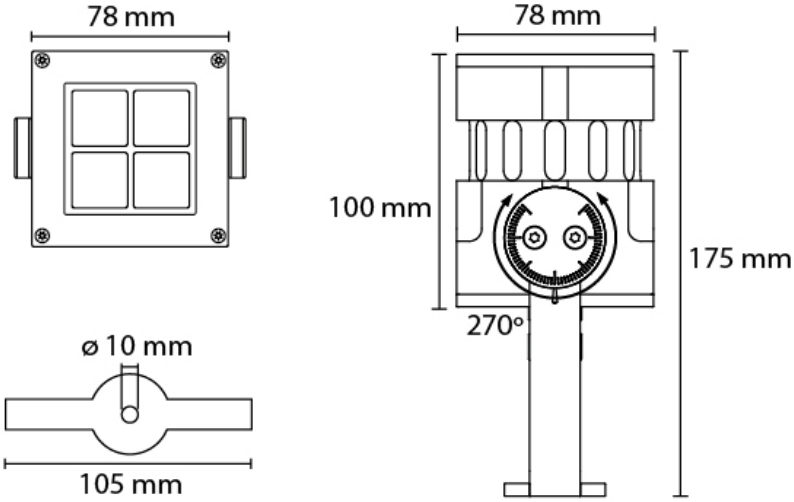
Accessories	Snoot, ground pin, extension pipe
Remarks	Gore-Tex membrane to avoid condensation. Fitted with a 5 core DMX combi cable (DMX512 protocol)