JADE ZOOM TUNABLE WHITE

Le Jade Zoom Tunable White est un luminaire puissant et polyvalent avec zoom offrant un excellent rendu des couleurs et une large plage de zoom. Il convient idéalement pour une grande variété d'applications, où une qualité de lumière homogène et un contrôle précis sont souhaités. Avec sa large gamme de méthodes de gradation et d'accessoires, il offre le meilleur en matière de flexibilité et de commodité.

Catégories : Jade Series, Intérieur, Appareils pour rails lumière, Musées et galeries d'art

> Specifications

Type	Jade Zoom Tunable White, 22 watt Track Zoom spot
Colour	Black, white or gray
Material	Anodized or coated aluminium & PC/ABS V0
Weight	952 gram
Swivel	340° horizontal | 350° vertical
Optics	11°- 60°
Light source	Bridgelux
Light output	1000 lumen
CRI	~98
LED colours	1800K-4000K | 2700K-6500K
Power consumption	Max. 22 Watt
Power supply	180~264 VAC
Driver	Driver included | Driver internal
Dimming	Casambi | DMX512 | Wireless DMX
Connection	Track adapter, Global or Eutrac
IP rating	IP 20
Protection class	1
Certifications	CE
Lifetime	up to 50.000
LB Value	L90B10 at 50.000h

Warranty	5 years
Accessories	Rail products. Customizable snoot. Rotatable barndoor, beam shapers & honeycomb louvre
Remarks	The beam angle is adjusted easily from the backside of the fixture. So, one never has their hands in front of the light beam.

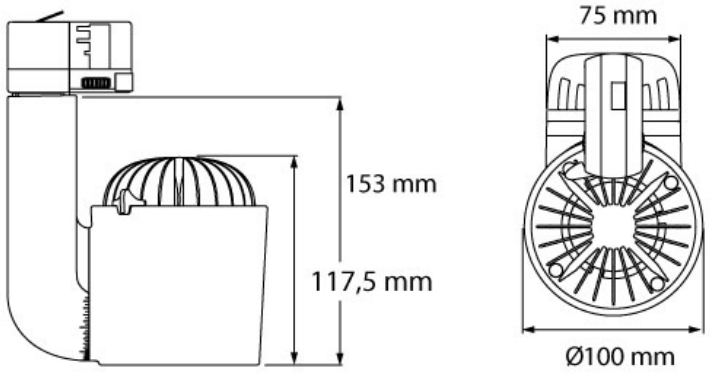

Jade C

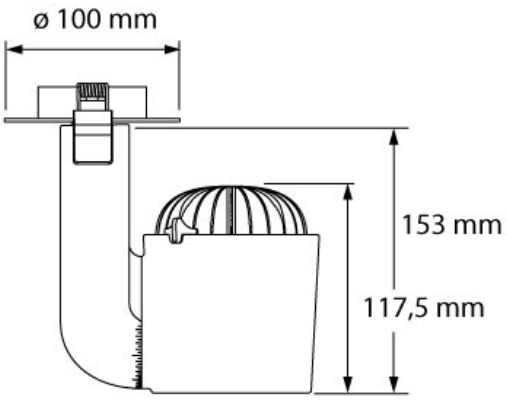
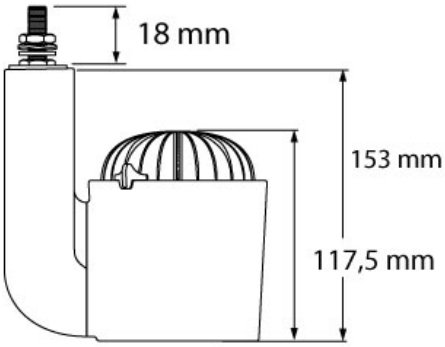
Jade B