LON GII BRACKET

(*Ce luminaire n'est plus fabriqué*)

Le LON GII Bracket est un luminaire monté en surface de 10 watts avec changement de couleur et 4 canaux DMX512. Il est programmable individuellement et offre un mélange parfait des couleurs grâce au système optique multi facettes CLS. Les applications typiques de ce produit sont le changement d'ambiance dans une pièce ou la modification de l'éclairage d'un objet par des changements de couleur.

Catégories : Séries d'éclairages arrêtées

> Specifications

Type	LON GII Bracket, Direct DMX controlled Surface Mounted Fixture
Colour	Black
Material	Coated & Anodized Aluminium
Weight	250 gram
Swivel	360° horizontal | 270° vertical
Optics	25º | 40º
Light source	High Power LED
Light output	160 lumen
LED colours	RGB-W | RGB-A
Power consumption	Max. 10 Watt
Power supply	24 VDC
Driver	Driver excluded | Driver internal
Dimming	DMX512
Connection	RJ45 in/output chassis connector
IP rating	IP 20
Protection class	3
Certifications	CE
Lifetime	50.000 hours
LB Value	L90B10 at 50.000h

Warranty	3 years
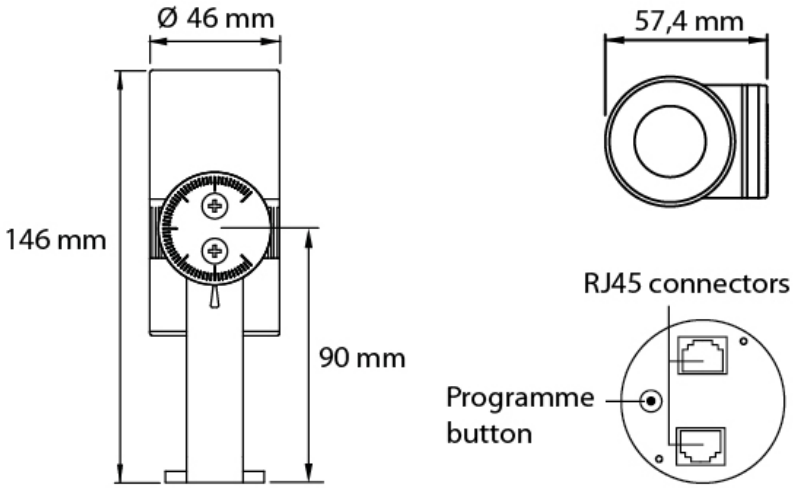
Accessories	4-way RJ45-UTP distribution box
Remarks	Individually adressable and programmable